n.v. G. DECONINCK
Molenwegel, 21
8790 Waregem - België
☎ 056 / 60 42 12 (5 l.)

TREKHAKEN - ATTELAGES

TREKHAAK Nº: 772 + 773 + 798 = 116

ATTELAGE Nº 772 + 773 + 798

voor: FORD SIERRA 3+4+5 d./ psw '87-

pour: FORD SIERRA 3+4+5 p./ voiture '87-

AMENSTELLING :

1 trekhaak
1 bolhouder - zweestuk
1 bol Ø 50 kompleet
2 moeren met bouten M 14 - 35 } (*)
2 moeren met bouten M10-30 (D)
2 moeren met bouten M10-80 (E)
8 moeren met bouten M8-25 (J-L-K)
2 bouten M12-30 (C)
4 bouten M10-30 (A-B)
2 verhoogde rondsels 60-16/50 (E)
1 monteerstuk -g D)
2 monteerstukken -h (A-B)
1 monteerstuk -i
1 monteerstuk -o (J)
1 monteerstuk -p (J)
1 monteerstuk -m (L-K)
1 monteerstuk -n (L-K)
8 borgrondsels Ø 8 (J-K-L)
8 borgrondsels Ø 10 (A-B-D-E)
2 borgrondsels Ø 12 (C)
2 borgrondsels Ø 14 (*)

COMPOSITION :

1 Attelage
1 Equerre porte-boule
1 Boule Ø 50 complète
2 Ecrous avec boulons M 14 - 35 } (*)
2 écrous avec boulons M10-30 (D)
2 écrous avec boulons M10-80 (E)
8 écrous avec boulons M8-25 (J-L-K)
2 boulons M12-30 (C)
4 boulons M10-30 (A-B)
2 rondelles rehaussées 60-16/50 (E)
1 pièce de montage -g (D)
2 pièces de montage -h (A-B)
1 pièce de montage -i
1 pièce de montage -o (J)
1 pièce de montage -p (J)
1 pièce de montage -m (L-K)
1 pièce de montage -n (L-K)
8 rondelles de sécurité Ø 8 (J-K-L)
8 rondelles de sécurité Ø 10 (A-B-D-E)
2 rondelles de sécurité Ø 12 (C)
2 rondelles de sécurité Ø 14 (*)

D = 7,55
S = 50
→ = 1500

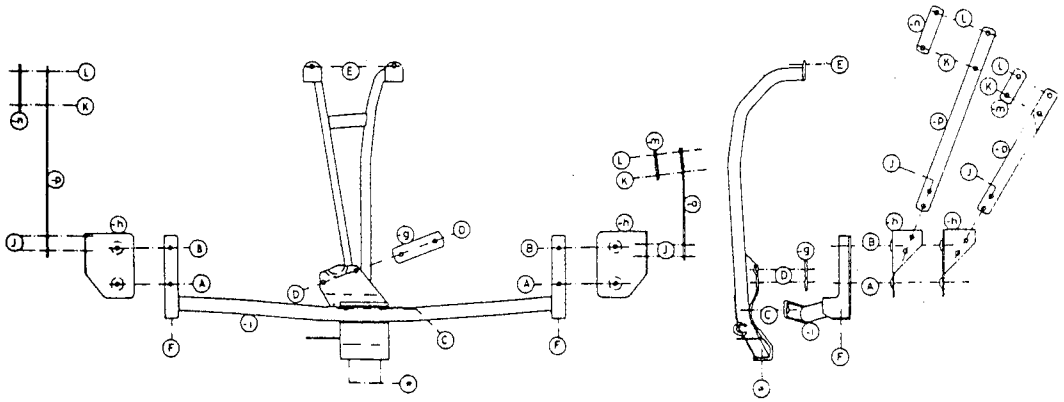

TREKHAKEN - ATTELAGES
Molenwegel, 21
8790 Waregem - België
☎ 056 / 60 42 12 (5 l.)

TREKHAAK Nº: 772 + 773 + 798

ATTELAGE Nº 772 + 773 + 798

voor: FORD SIERRA 3 + 4 + 5 d./psw '87-

pour: FORD SIERRA 3 + 4 + 5 p./voiture '87-

MONTAGEHANDLEIDING :

1/ Reservewiel en zijbekleding binnenin koffer wegnemen. Achterbumper wegnemen en bumperdraagstukken definitief verwijderen. Het monteerstuk -i met (F) aan bumper bevestigen i.p.v. de draagstukken.
2/ Bumper en monteerstuk -i te samen aanbrengen. (A)en (B) passen in openingen chassis, waaruit de bumperdraagstukken kwamen ; (A) past op vroeger gebruikte boring ; (B) op de doordrukte boring (eerst vrijmaken). Daarna de monteerstukkken -h in de kofferruimte aanbrengen en de bouten plaatsen.
3/ (E) zal passen op voorziene boringen in dwarsbalk vóór de brandstoftank en juist naast ophanging van achterbrug (deze boringen vrijmaken en in bovenplaat doordrukken). Daarna via de koffer de verhoogde rondsels met bouten plaatsen. Nu trekhaak aanbrengen met (E) op deze vermelde bouten ; (C) past op (C) van het monteerstuk -i (hier bouten inschroeven) ; (D) tegen onderkant reservewielruimte (deze gaten doorboren Ø 10,5), bouten en monteerstuk -g via koffer plaatsen.
4/ Monteerstukken -o en -p in de koffer bevestigen aan de monteerstukken -h via de gaten (J) en de gaten (L) en (K) op versterking carrosserie boven spatschermen op voorziene boringen. De monteerstukken -m en -n buitenaan de versterking bevestigen.
N.B. : bij 4-deurs-modellen : monteerstuk -o buitenaan en monteerstuk -p aan binnenzijde versterking plaatsen.
5/ Monteren (*) en alles degelijk aanschroeven.
6/ Reservewiel en bekleding terug plaatsen.

NOTICES DE MONTAGE :

1/ Enlever roue de rechange et couverture de côté dans coffre. Enlever le pare-chocs arrière et enlever définitivement les supports-pare-chocs. Mettre la pièce de montage -i avec (F) au pare-chocs au lieu des supports-pare-chocs.
2/ Placer ensemble le pare-chocs et la pièce de montage -i. (A) et (B) vont dans les ouvertures du chassis, d'où venaient les supports-pare-chocs ; (A) va sur forage utilisé auparavant ; (B) va sur forage percé (liberer d'abord). Mettre alors les pièces de montage -h dans l'espace du coffre et placer les boulons.
3/ (E) va sur les forages prévus dans la traverse devant le réservoir et juste à côté de la suspension du pont arrière (liberer ces forages et percer dans la tôle de dessus). Placer les rondelles rehaussées avec les boulons via le coffre. Positionner l'attelage avec (E) sur les boulons mentionnés. (C) va sur (C) de la pièce de montage -i (visser ici les boulons). Mettre (D) contre le dessous de l'espace de la roue de rechange (forer ces trous en Ø 10,5), place les boulons et la pièce de montage -g via le coffre.
4/ Fixer les pièces de montage -o et -p dans le coffre aux pièces de montage -h via les trous (J) et les trous (L) et (K) sur le renforcement de la carrosserie au dessus des gardes-boue sur les forages prévus. Fixer les pièces de montage -m et -n à l'extérieur du renforcement.
P.S. : pour modèles 4 port. : mettre la pièce de montage -o à l'extérieur et la pièce de montage -p à l'intérieur du renforcement.
5/ Monter (*) et bien serrer le tout.
6/ Remettre la roue de rechange et la couverture des côtés.

De door GDW gebruikte verf is enkel een grondlaag. Het is noodzakelijk na montage de trekhaak te voorzien van een extra beschermlaag. GDW a mis seulement une couche de peinture primaire. Il est nécessaire d'appliquer encore une couche supplémentaire après montage.

zie ommezijde
voir au verso

N.B. (*) standaard uitrustingen (kunnen vervangen worden door originele gdw aanpasstukken)
équipements standard (peuvent être remplacer par des pièces d'adaptation d'origine gdw)